Załącznik nr 1 do Umowy z dn. .....

Wytyczne Zamawiającego do wyceny i wykonania budowy wiaty przejazdowej przy dystrybutorze na MPS, zlokalizowanym na terenie Wojskowych Zakładów Lotniczych Nr 1 S.A., w Łodzi ul. Dubois 119.

Wykonawca zrealizuje i zapewni w ramach złożonej oferty :

1. Wykonanie prac związanych z budową wiaty zgodnie z obowiązującymi wymaganiami dotyczącymi pracy **w strefie zagrożonej wybuchem** (teren magazynu paliw)
2. Wykonanie nie ujętych w dokumentacji technicznej zadaszeń nad dystrybutorami (osłona na dystrybutor) w ilości 4 szt., zgodnie z załączonym rysunkiem.

Uwaga: Prace budowlane prowadzone będą na czynnym obiekcie.

Przed przystąpieniem do wyceny i prac wymiary sprawdzić z natury.
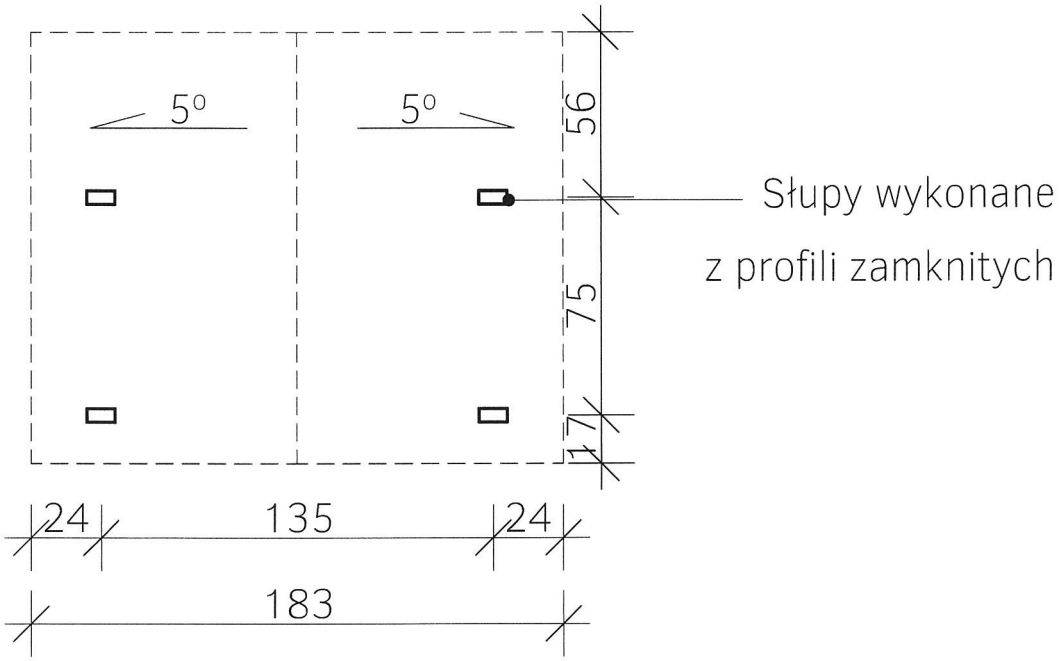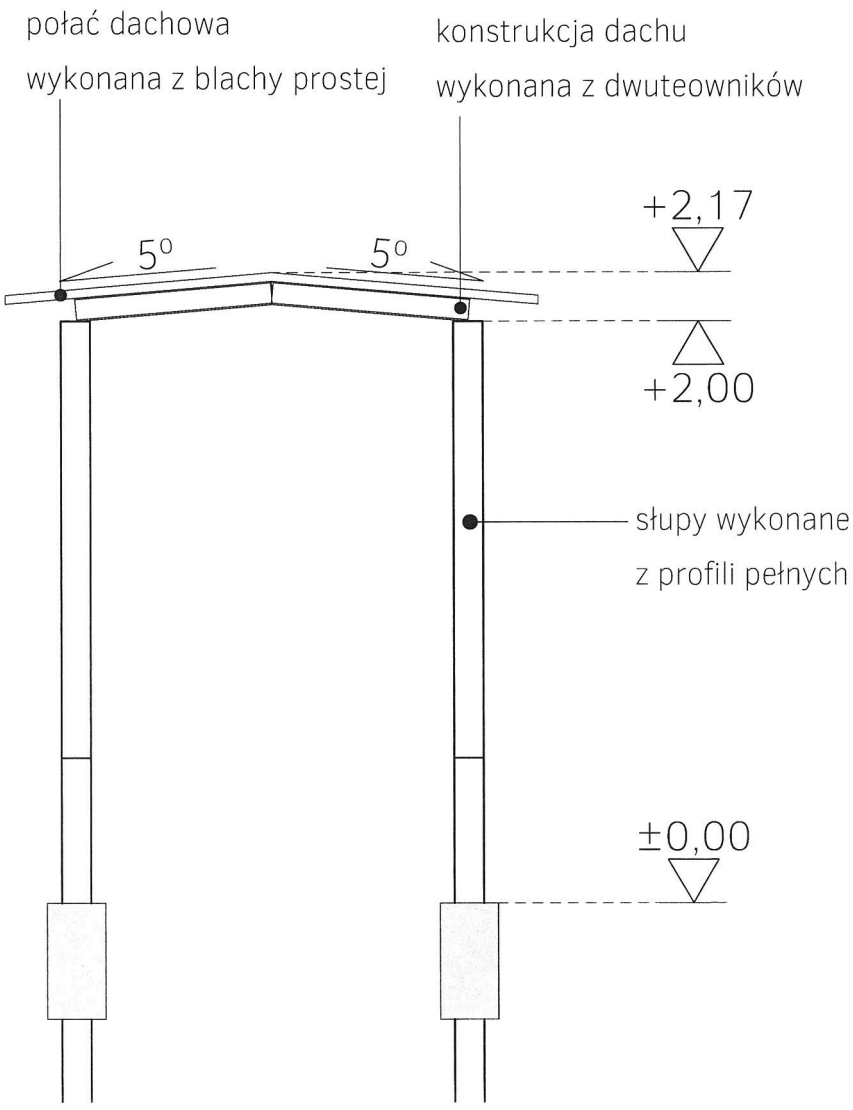
Osłona na dystrybutor